VALMISTETTU SUOMESSA

Markus Airas
Keittiösaneeraus Ky
Hansakallionkuja 10
02780 Espoo
puh. 050 555 7500
www.keittiosaneeraus.fi
markus.airas@keittiosaneeraus.fi

sisustajan
inspis

Sisällysluettelo

Kotimaista laatua Mellanolta	5
Keittiöt	7
Tehokas säilytys	27
Kodinhoito ja kylpyhuone	31
Reilu-säilytys ja -liukuovet	41
Liukuovimateriaalit	51
Kalusteovet	53
Tyylikkäät vetimet	61
Välitilat ja tasot	73
Käytännölliset kodin varusteet	75
Yhteistyössä	83

Hyvä sisustaja!

Kiitos siitä, että olet löytänyt uudistuneen Inspiksen pariin. Seuraavilta sivuilta saat varmasti inspiraatiota, rakensitpa sitten kokonaan uutta kotia tai remontoit vanhaa. Arkea helpottavia ideoita löytyy kodin kaikkiin tiloihin tyylistä tinkimättä.

Inspiksessä on eri tyylejä, niin modernia, perinteistä, hillittyä kuin rohkeaakin. Inspiraatio kuva-aukeamilta löydät myös vaihtoehtoisia sävy- ja kuviomaailmoja sekä arkeasi tehostavia ratkaisuja, monipuolisen kodin tarpeisiin. Ovien ja tasojen sekä välitilojen värit löydät erillisistä liitteistä, jotta saisit ne mahdollisimman helposti käyttöösi vaikkapa pintamateriaaliostoksille.

Inspis tarjoaa sinulle innostavia hetkiä keittiöiden ja kodin säilyttämisen parissa. Poimi sinulle parhaat ideat ja toteuta unelmasi yhdessä kalusteammattilaisesi kanssa!

Inspiroivia lukuhetkiä!

Kotimaista laatua Mellanolta

Valmistamme asiakkaiden mittojen ja toiveiden mukaisia kalusteita Savon sydämessä, Lapinlahdella. Valikoimaa on kehitetty ja laajennettu vuodesta 1992. Laatu on meille tärkeää ja palvelemme asiakkaita pitkäikäisillä kalusteratkaisuilla.

Kodit ovat vuosien varrella muuttuneet, ja nykyään koteja rakennetaan ja sisustetaan entistä enemmän yksilöllisten tarpeiden ja toiveiden mukaan. Keittiö ei ole enää pelkkä keittiö, vaan yhä useammin se yhdistyy esimerkiksi olohuoneeseen, ja toimii koko perheen seurustelutilana. Tämä vaatii kalusteilta sisustukseen sopivaa ilmettä, arkea helpottavia ja toimivuutta tukevia ratkaisuja.

Valitse Mellano ja onnistut!

mellano
ja onnistut

VALMISTETTU SUOMESSA ®

OVET: Mermel vaalea akaasia s. 60, Simple puolikiiltävä musta s. 58
LASI: Pronssi s. 59
TASO: Massiivipuu vahattu tammi
VEDIN: 026630 s. 65
RUNKO: Musta

026351

Tyylikkäitä kontrasteja

Vaalean akaasian ja mustan yhdistelmä luo kauniin kontrastin. Lisää persoonallisuutta keittiöön saat valitsemalla nahkaiset vetimet. Voit kiinnittää vetimen valitsemallasi tavalla.

Valaistu vitriini on upea katseenvangitsija kauneimmille astioille ja koriste-esineille. Voit valita lasin useista eri vaihtoehdoista.

OVET: Aura puolikiiltävä puhdas valkoinen s. 55
LASI: Kuviolasi Railo s. 59
VEDIN: 1103331 s.67
TASO: Massiivipuu tammi

LAMINAATTITASO
MUSTALOUHOS

MASSIIVIPUUTASO
KOIVU

SUURESSA KEITTIÖSSÄ *keveyttä ja tilaa*

Aura-ovimallissa yhdistyy nostalgia ja nykypäivä. Railo-lasiovi elävöittää ja keventää keittiön ilmettä. Taso ja välitila valinnoilla valkoinenkin keittiö saa luonnetta.

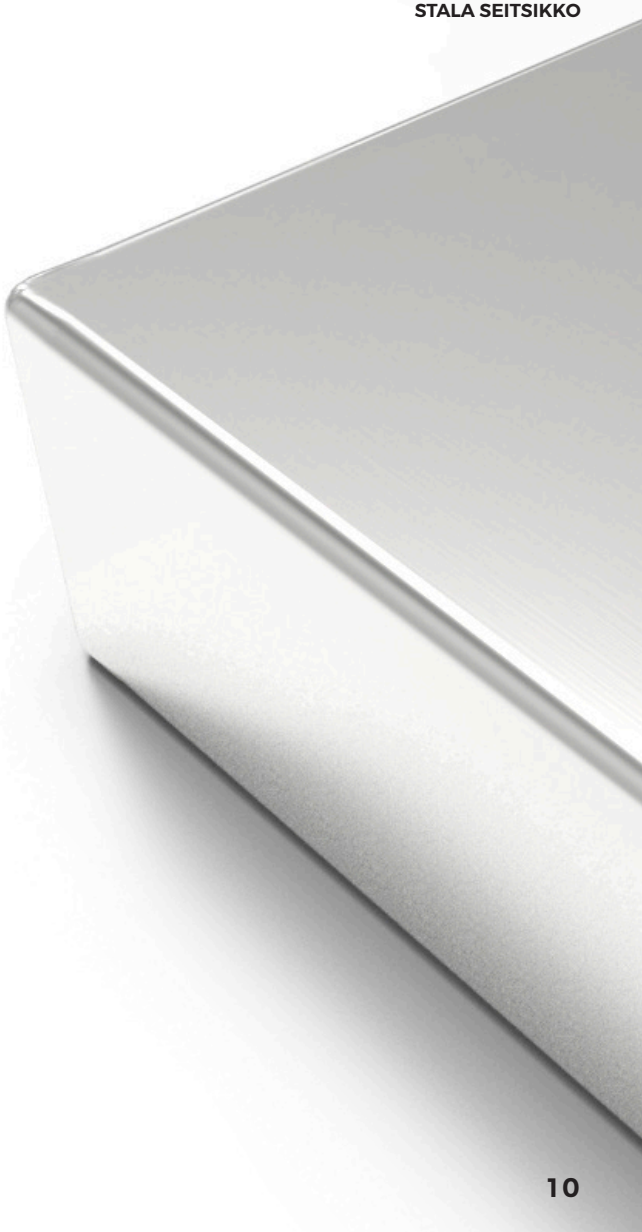

TERÄSTASO
STALA SEITSIKKO

KÄYTÄNNÖLLISTÄ
aikaa kestävää

Vetimettömät ovet ja kvartsista toteutettu taso sekä välitila saavat aikaan skandinaaviselle sisustukselle ominaisen selkeän ilmeen.

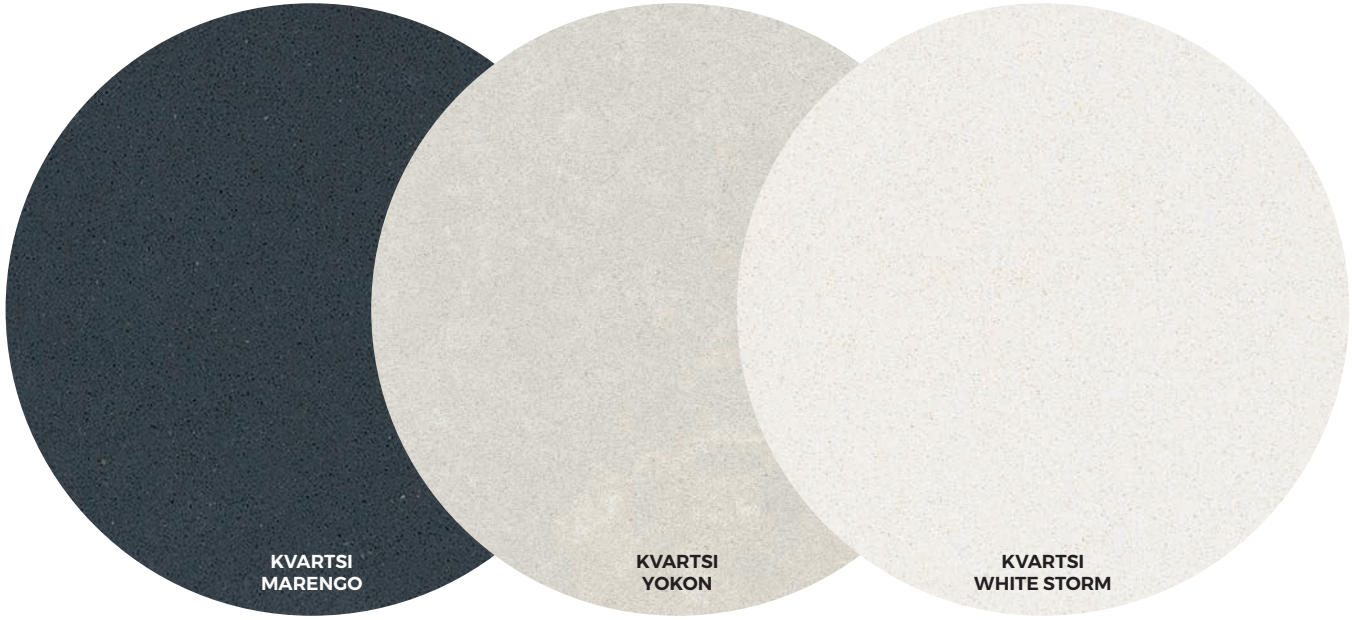

OVET: Päätyripa puolikiiltävä kitti s. 57
TASO JA VÄLITILA: Kvartsi Lagoon

OVET: Raami puolikiiltävä naava s. 57
TASO JA VÄLITILA: Laava
VEDIN: 026207 s. 68

YHTENÄINEN
korkea välitila

Komerot luovat toimivan ja tyylikkään kokonaisuuden ja tasolaminaatti jatkuu yhtenäisenä pintana seinälle. Valaistut avohyllyt avartavat tilaa kauniisti ja korostavat korkeaa välitilaa.

ROHKEA
korostaa väreillä

Yhdellä värillä sisustava voi käyttää rohkeasti värin useita eri sävyjä, ja saada sitä kautta syvyyttä ja luonnetta lisää sisustukseen. Rohkeampi sisustaja voi hyödyntää värien yhteentörmäystä ja käyttää jopa vastavärejä sisustuksessa.

Jopa 8000 sävyä

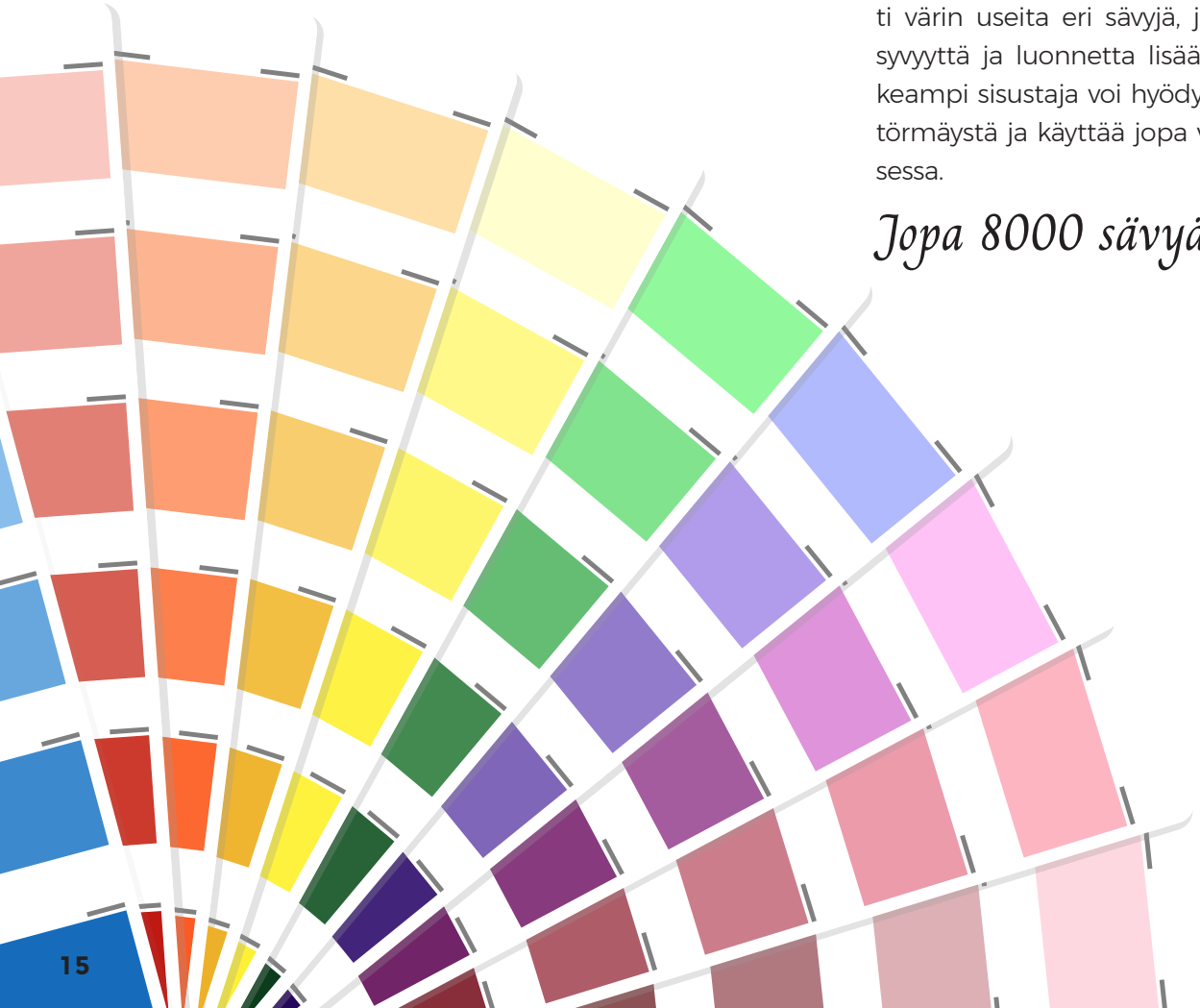

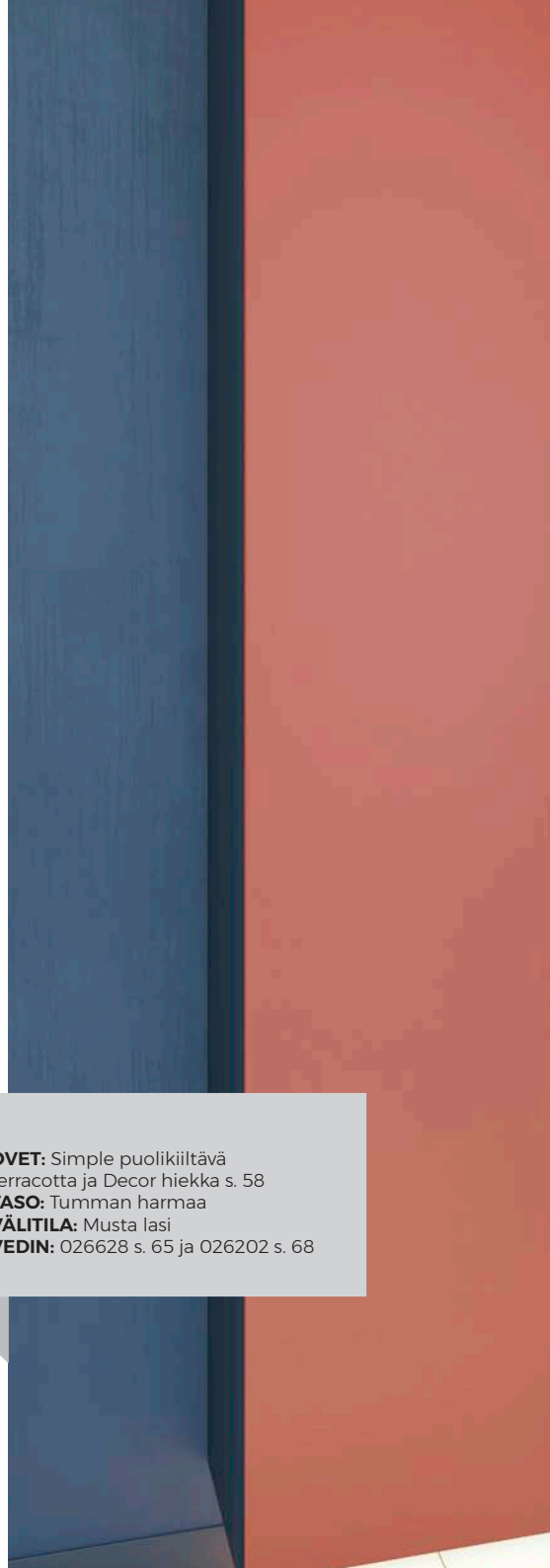

OVET: Simple puolikiiltävä terracotta ja Decor hiekka s. 58
TASO: Tumman harmaa
VÄLITILA: Musta lasi
VEDIN: 026628 s. 65 ja 026202 s. 68

SIJOITTELE *ennakko-luulottomasti*

Tavallisesta poikkeava tapa seinäkaappien sijoittelussa luo ilmettä ja tilaa. Puutaso tuo luonnollista kodikkuutta, ja on pitkäikäinen kumppani.

Kuvan tumman vihreään seinään sopisi loistavasti myös kultainen tai pronssinen vedin.

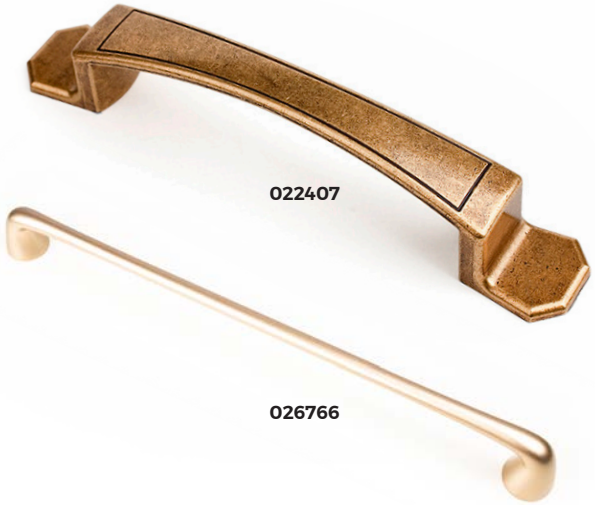

OVET: Torni puolikiiltävä puhdas valkoinen s. 58
TASO: Massiivipuu tammi
VEDIN: 9113483 s. 66

A
L W
A Y S
L O O
O N T H
B R I G H

OVET: Simple Decor jäkälä s. 58
LASI: Etsattu s. 59
TASO JA VÄLITILA:
Kvartsi Negro Tebas
VEDIN: 811303 s. 65
RUNKO: Tumman harmaa

HARMAA
on uusi valkoinen

Erilaisilla seinäkaapeilla saat vaihtelua ja yksilöllistä tyyliä tilaan. Kätevät oviratkaisut mahdollistavat hyvän ja esteettömän tilankäytön.

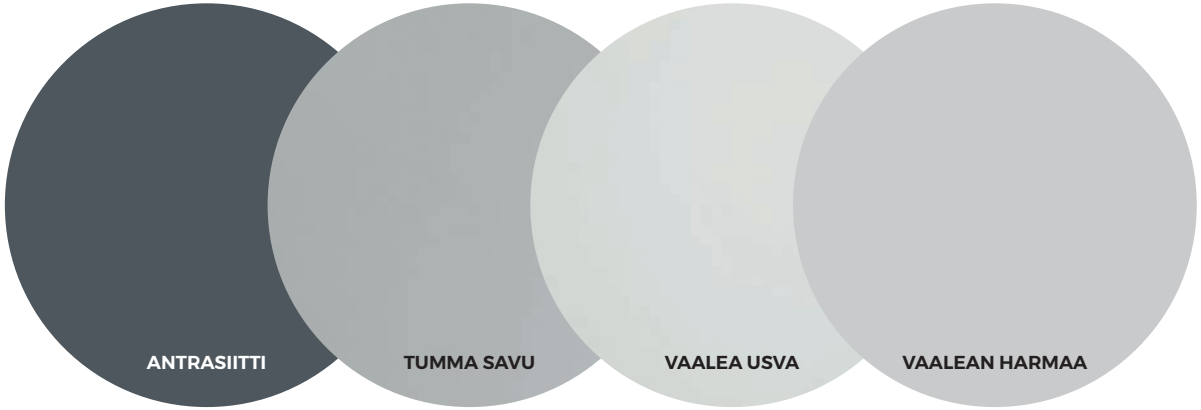

OVET: Simple Push to open puolikiiltävä kylmä valkoinen s. 58
TASO: Massiivipuu tammi

Moni-käyttöinen saareke

Keittiö yhdistyy yhä useammissa kodeissa muihin tiloihin, ja keittiökalusteilla rakennetaan yhtenäinen sisustus.

Ruokapöytä rakennetaan usein saarekkeen jatkoksi.

OVET: Fondo s. 55 ja St Faasi vakiosävy s. 58
VEDIN: 022422 s. 63
TASO: Musta Louhos

HELPOTA ARKEA
aamiaiskaapilla

Aamiaiskaapissa aamiaistarpeet ovat aina valmiina. Hettichin WingLine -oviratkaisu on näppärä ja helppokäyttöinen.

Lumo-oven aaltoileva pinta toimii katseen vangitsijana.

OVET: Lumo vakiosävy s. 56
ja Alice Cappucino s. 60
VEDIN: 026630 s. 65
TASO: Musta kristalli
RUNKO: Musta

OVET: Rondo s. 57 ja Fondo s. 55
puolikiiltävä puhdas valkoinen
VEDIN: 100063 s. 67
TASO: Vaaleanruskea alppitammi

SKANDINAAVISTA *talonpoikaistyyliä*

Rondo-oven ristikko on jokaisen maalaisromantiikasta syttyvän valinta. Kauniin vaaleaa ja käytännöllistä. Oikein valittu tason väri istuu erinomaisesti keittiön tunnelmaan.

LAMINAATTITASO
HARMAA LEHTIKUUSI

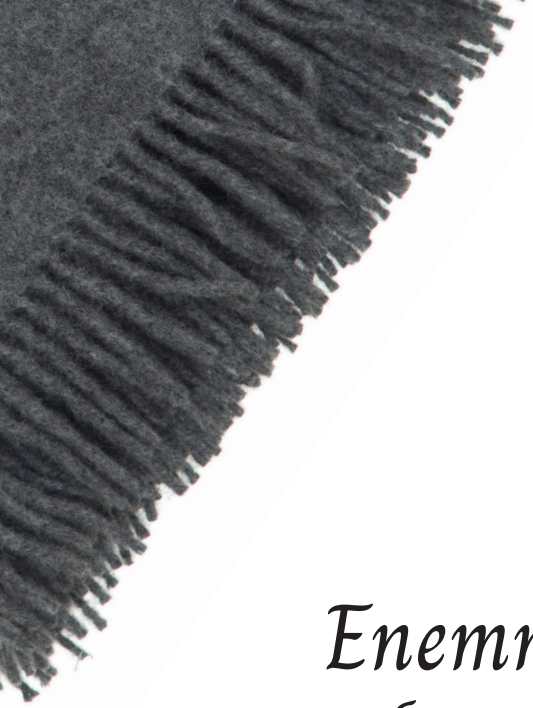

Enemmän tilaa

Hyödynnä huonekorkeus säilytystilaksi. Kaapissa voi säilyttää tavaroita, joita ei haluta esille. Tyylikäs kaapisto kruunaa huoneen.

811213

OVET: Simple puolikiiltävä puhdas valkoinen s. 58
VEDIN: 026635 s. 65

OVET: Simple puolikiiltävä puhdas valkoinen s. 58
TASO: Massiivipuu koivu

MASSIIVIPUU KOIVU

MASSIIVIPUU VAHATTU VAALEA TAMMI

TEHOKKAAT NELIÖT
säilytystarpeita kunnioittaen

Mittojen ja tilan käyttötarkoituksen mukaan toteutetut kalusteet ja mekanismit saavat arjen sujumaan tehokkaammin.

OVET: Simple puolikiiltävä puhdas valkoinen s. 58
VEDIN: 01230803 s. 66
TASO: Massiivipuu koivu

KÄYTÄNNÖLLISYYS
ennen kaikkea

Pyykkikori voi olla siististi piilossa ja silti kätevästi lähellä. Voit käyttää koria myös kodin kierrätykseen liittyvässä lajittelussa. Säästä aikaa ja ota kori helposti mukaan tyhjennystä varten.

Ulosvedettävä silityslauta säästää tilaa ja sen saa nopeasti käyttöön. Mekanismin ansiosta sen saa helposti myös takaisin piiloon.

KOMPAKTI
kokonaisuus

Kun neliöt hyödynnetään tehokkaasti ja pintamateriaalit valitaan oman maun mukaan, saadaan pienestäkin tilasta kodikas ja toimiva.

Kauniit vetimet tuovat arjen askareisiin kaivattua piristystä.

Vastakohtina rouhea betoni ja kaunis vedin toimivat upeasti yhdessä.

OVET: Fasetti kiiltävä antrasiitti s. 55
VEDIN: 810370 s. 70
TASO: Vaalea kide

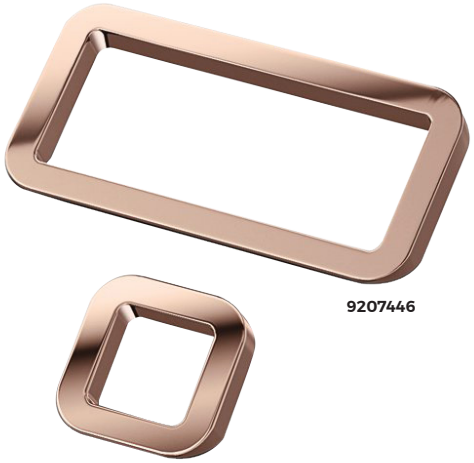

TRENDIVÄRI ROSA

TUMMAN HARMAA

OVET: Seremony puolikiiltävä vakiosävy NCS s. 57
VEDIN: 46927 s. 69
TASO: Vaalea lino
RUNKO: Vaalea akaasia

PAIKKA
kaikelle tarpeelliselle

Kaapiston avohyllyllä olevat tarvikkeet on kätevästi käden ulottuvilla. Muut tavarat voi laittaa piiloon suljettuihin kaappeihin ja laatikostoihin.

RYHDIKÄS
ja harmoninen

Selkeälinjaisilla ovilla saadaan ryhdikäs ja harmoninen kokonaisuus.

Domino, Rauha ja Linna oviin kannattaa kokeilla myös pyöreää nuppivedintä, joka tuo kontrastia suoriin linjoihin.

Lisätilaa allaskaapin lisäksi saadaan erillisellä kaapilla, jonka oven taakse voi piilottaa esimerkiksi ulosvedettävän pyykkikorin.

025581

DECOR
MUSTA

DECOR LUX
HARMAA

DECOR
LUMENVALKOINEN

OVET: Rauha Decor valkoinen puunsyy s. 57
TASO: Tumman harmaa
VEDIN: 01230803 s. 66

HYVÄ VALAISTUS
luo tunnelmaa

Hyvin suunnitellulla valaistuksella pystyy muuttamaan huoneen ilmettä. Valaistus on tärkeä osa huonetta, joten siihen kannattaa panostaa.

Valikoimasta löytyy useita erilaisia valaistusratkaisuja, joiden avulla kylpyhuoneeseen luodaan oikeanlainen valaistus. Valaistusta voi säätää tunnelman ja tarpeen mukaan, myös kaukosäätimellä.

OVET: Simple loistava kylmä valkoinen s. 58
VEDIN: 026594 s. 65

OVET: Simple puolikiiltävä musta s. 58
VEDIN: 810360 s. 70
RUNKO: Musta

USKALLA *sisustaa rohkeasti*

Voit valita kaapiston oviksi myös tyylikkäät M-Line liukuovet. M-Line sarjasta löydät ihanat huonekalumaiset ratkaisut kaikkiin kodin tiloihin.

VAKIOSÄVY NCS 2221-B11G

VAKIOSÄVY NCS 1915-R56B

REILU-RUNGON ULKOPINNAT:
Puolikiiltävä tumma savu

MONIPUOLINEN
Reilu-säilytys

Mahdollistaa kaiken säilyttämisen ja voit valita liukuovet tai taitto-ovet. Saat Reilun ulkopinnat myös maalattuna omalla suosikkivärilläsi, joka sointuu muuhun sisustukseen.

Kuvan säilytysmekanismit löydät sivulta 82.

MOCCA

MAITOKAHVI

LINNA-LIUKUOVET:
Vaalea usva s. 51

TUNNELMAA
Linna-liukuovella

Näyttävä ratkaisu, harmoniaa tilojen yhdistämiseen. Voit tuoda Linna-liukuoven tunnelmaa myös esimerkiksi keittiöön Linna-kalusteovella.

Lisää valoa ja keveyttä saat valitsemalla Linna-oveen lasi- tai peilipinnan.

LIUKUOVIVEDIN

KESTO-SUOSIKKI MAGIA *kaikkiin tiloihin*

Liukuoveen on valittavana useita lasi- ja levyvärejä. Magia on suosittu myös peilillä.

MAGIA-LIUKUOVET:
Valkoinen kehys s. 51
Lumi-lasi s. 52

REILU-RUNKO:
Valkoinen kalustelevy
OVI: Classic puolikiiltävä puhdas valkoinen s. 55
VEDIN: 022421 s. 63

DUETTO
VALKOINEN

KÄYTÄNNÖLLINEN
pukeutumishuone

Mittojen ja säilytystarpeiden mukaan toteutetussa pukeutumishuoneessa, myös asusteet saa kauniisti esille.

MERLIN-LIUKUOVI:
Kehys alumiini s. 51
Musta lasi s. 52
Kirkas peili s. 52

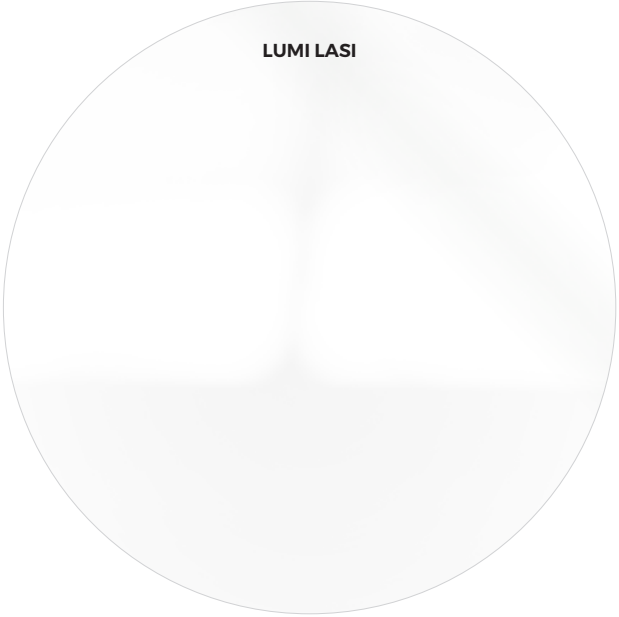

PELKISTETYN *tyylikäs Merlin*

Malliston monipuolisilla materiaalivaihtoehdoilla muutat huoneen yleistä ilmettä. Katso materiaalivaihtoehdot sivulta 51-52.

RONDO-LIUKUOVI:
Puolikiiltävä puhdas valkoinen
Valkoinen kalustelevy s. 51

RONDO-KALUSTEOVI

KAUNEUTTA HUONEESEEN

Rondo -liukuovella

Kaunis maalattu Rondo -liukuovi toimii katseenvangitsijana, samaa tyyliä voit jatkaa keittiössä Rondo -kalusteovella.

MERLIN-LIUKUOVI:
Kehys valkoinen s. 51
Lumi-lasi s. 52

MAGIA

Magia teräsprofiilivärit ovat valkoinen ja hopea. Profiilin leveys on 32 mm.

SAATAVANA:

Peili: kirkas, harmaa

Lasi: lumi, luonnon-valkoinen, etsattu, musta

Kalustelevy: valkoinen, luonnonvalkoinen puu, harjattu hopea

MERLIN

Merlin on sileä alumiiniprofiili valkoisella tai alumiininvärisellä profiililla. Liukuovi saatavana myös vetimellä. Profiilin leveys on 65 mm.

Kun oven leveys on yli 800 mm, oveen on lisävarusteena saatavana vaimennin.

SAATAVANA:

Peili: Kirkas, harmaa, pronssi,

Lasi: Musta, tummanharmaa, luonnonvalkoinen, lumi, hiekka, punainen, etsattu, kevät, lehdet, pyörre

Kalustelevy: Valkoinen, luonnonvalkoinen puu, harjattu hopea

DUETTO

Kalusteliukuovi Duetto, oveen saatavana maalatut sävyt puolikiiltävänä ja kiiltävänä. Vain umpiovena.

Saatavana vetimillä tai ilman.

Kun oven leveys on yli 800 mm, oveen on lisävarusteena saatavana vaimennin.

SIMPLE

Kalusteliukuovi Simple, oveen saatavana maalatut sävyt puolikiiltävänä ja kiiltävänä. Vain umpiovena.

Saatavana vetimillä tai ilman.

Kun oven leveys on yli 800 mm, oveen on lisävarusteena saatavana vaimennin.

LINNA JA RONDO

LINNA- ja RONDO -liukuovet. RONDO -liukuoven yläreunaan tulee kuvan mukainen ristikko. Profiilin leveys 100 mm.

Oveen saatavana maalatut sävyt puolikiiltävänä ja kiiltävänä.

Saatavana vetimillä tai ilman.

Kun oven leveys on yli 800 mm, oveen on isävarusteena saatavana vaimennin.

Saatavana kaikki liukuovien peili, lasi ja kalustelevymallit.

PEILIT

PRONSSI

KIRKAS

HARMAA

KALUSTELEVYT

VALKOINEN

HARJATTU HOPEA

LUONNON-
VALKOINEN PUU

LASIT

PUNAINEN

TUMMAN
HARMAA

MUSTA

HIEKKA

LUONNON-
VALKOINEN

LUMI

ETSATTU

KUVIOLASIT

PYÖRRE

LEHDET

KEVÄT

Kaluste-

OV

ET

AURA

Saatavana:
Himmeä
Puolikiiltävä
Kiiltävä
Loistava

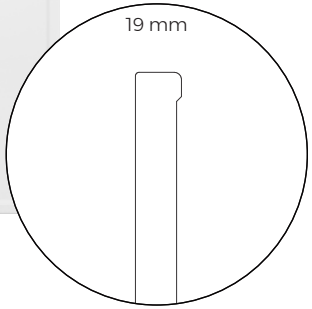

CLASSIC

Saatavana:
Himmeä
Puolikiiltävä
Kiiltävä
Loistava
Decor-kuosi

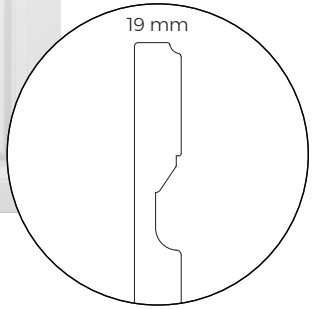

DOMINO

Saatavana:
Himmeä
Puolikiiltävä
Kiiltävä
Loistava
Decor-kuosi

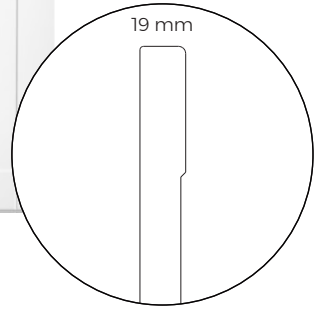

DUETTO

Saatavana:
Himmeä
Puolikiiltävä
Kiiltävä
Loistava
Decor-kuosi

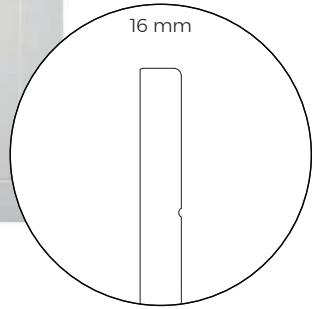

FASETTI

Saatavana:
Himmeä
Puolikiiltävä
Kiiltävä
Loistava
Decor-kuosi

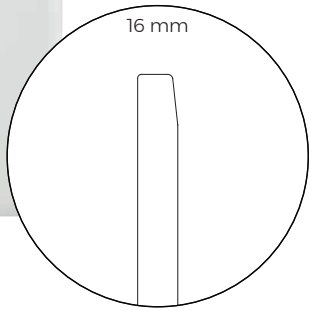

FONDO

Saatavana:
Himmeä
Puolikiiltävä
Kiiltävä
Loistava
Decor-kuosi

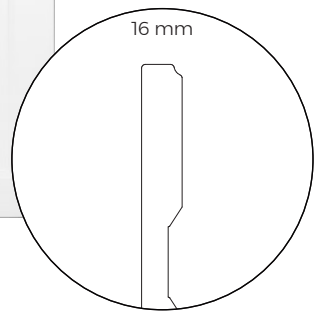

ILONA

Sopii yhdistettäväksi Onni-ovimallin kanssa.

Saatavana:
Himmeä
Puolikiiltävä
Kiiltävä
Loistava

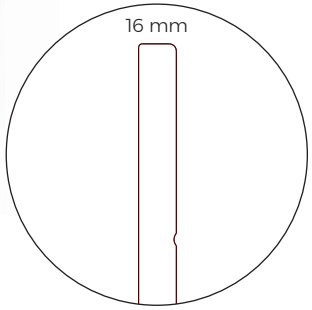

LINNA

Saatavana:
Himmeä
Puolikiiltävä
Kiiltävä
Loistava
Decor-kuosi

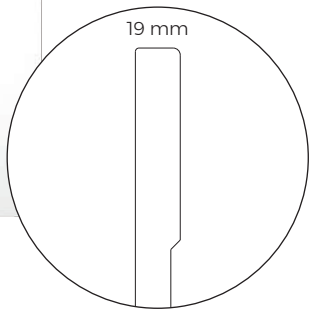

LUMO

Suositellaan 026-sarjan vetimiä oven pintamuodon takia. Ei aukko-ovena.

Saatavana:
Puolikiiltävä

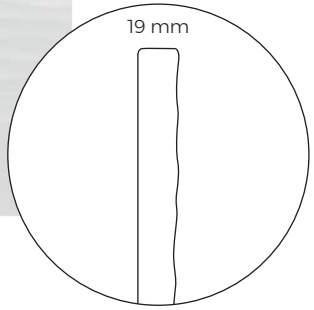

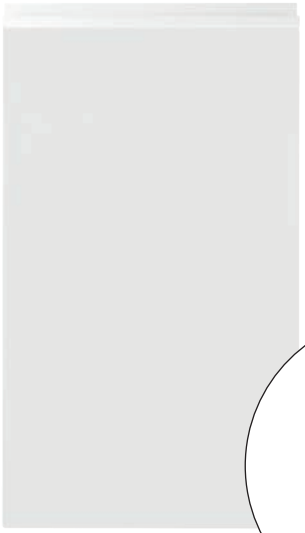

MELINA

Saatavana:
Himmeä
Puolikiiltävä
Kiiltävä
Loistava
Decor-kuosi
Decor lux -kuosi

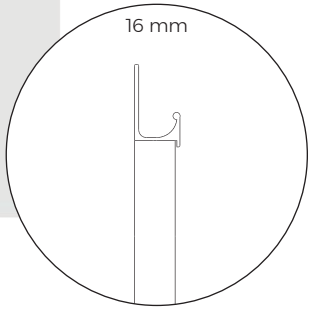

NIITTY

Saatavana:
Himmeä
Puolikiiltävä
Kiiltävä
Loistava
Decor-kuosi

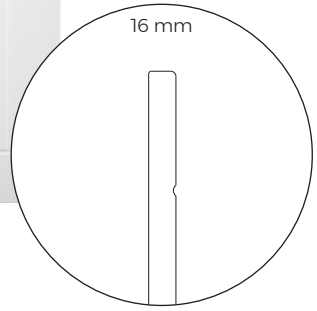

ONNI

Saatavana:
Himmeä
Puolikiiltävä
Kiiltävä
Loistava
Decor-kuosi

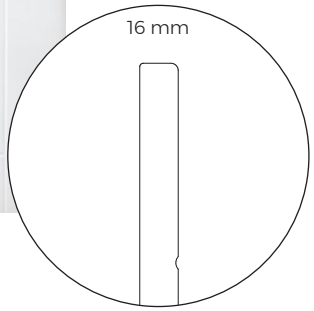

PÄÄTYRIPA

Saatavana myös kiiltoasteessa:
Hohtava kylmä valkoinen

Saatavana:
Himmeä
Puolikiiltävä
Kiiltävä
Loistava

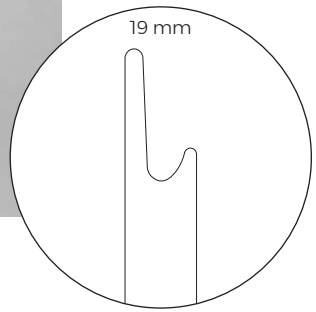

RAAMI

Saatavana:
Himmeä
Puolikiiltävä
Kiiltävä
Loistava
Decor-kuosi

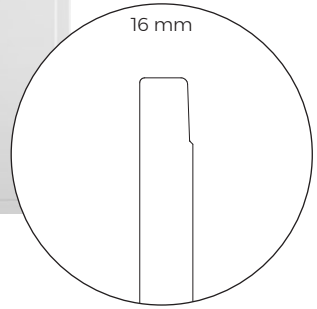

RAUHA

Saatavana:
Himmeä
Puolikiiltävä
Kiiltävä
Loistava
Decor-kuosi

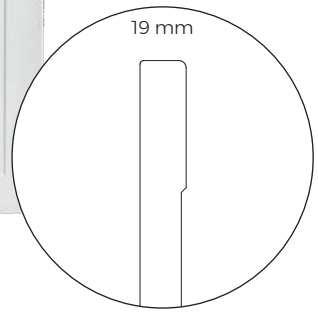

RONDO

Saatavana:
Himmeä
Puolikiiltävä
Kiiltävä
Loistava
Decor-kuosi

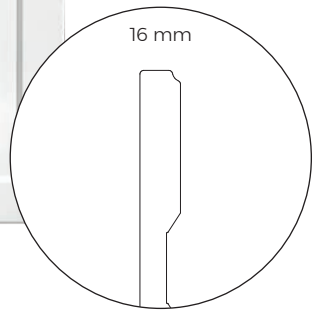

SAVOY

Saatavana:
Himmeä
Puolikiiltävä
Kiiltävä
Loistava
Decor-kuosi

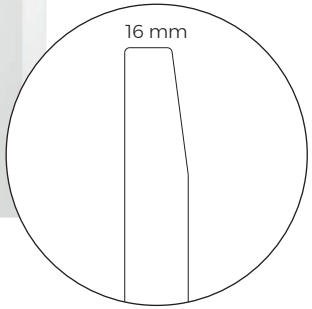

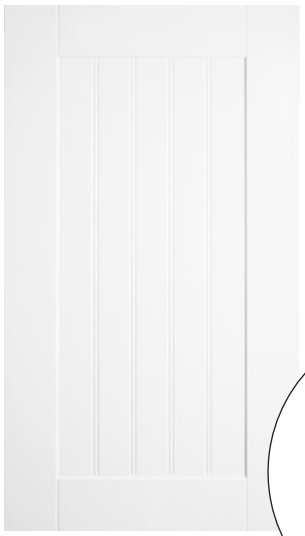

SEREMONY

Saatavana:
Himmeä
Puolikiiltävä
Kiiltävä
Loistava
Decor-kuosi

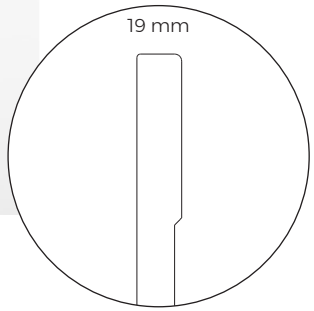

SIMPLE 16 & 19

Saatavana myös:
Hohtava kylmä valkoinen
M1 vain Aqua valkoinen

Saatavana:
Himmeä,
Puolikiiltävä, Kiiltävä,
Loistava, Decor-kuosi
Decor lux -kuosi

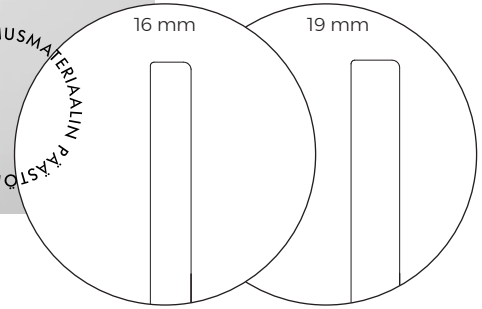

SIMPLE LOIMU & VÄRE

Loimu: pystykuvio
Väre: vaakakuvio

Saatavana:
Himmeä, Puolikiiltävä
Kiiltävä, Loistava
Decor-kuosi
Decor lux -kuosi

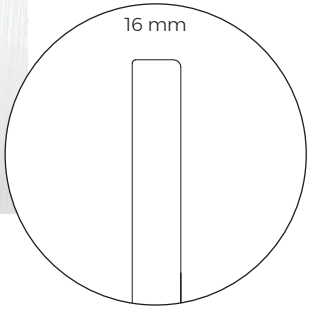

STALFA

Saatavana:
Himmeä
Puolikiiltävä
Kiiltävä
Loistava
Decor-kuosi

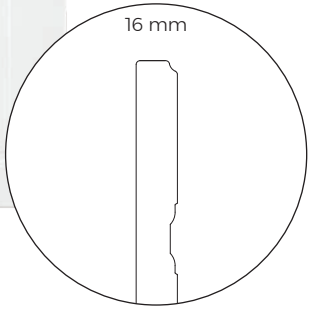

STBETA

Saatavana:
Himmeä
Puolikiiltävä
Kiiltävä
Loistava
Decor-kuosi

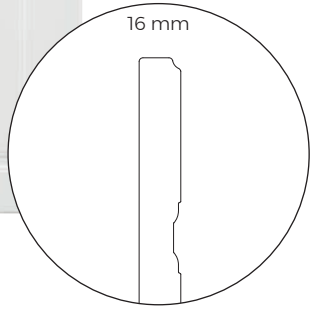

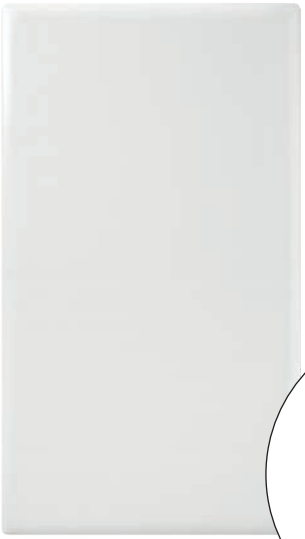

STFAASI

Saatavana:
Himmeä
Puolikiiltävä
Kiiltävä
Loistava
Decor-kuosi
Decor lux -kuosi

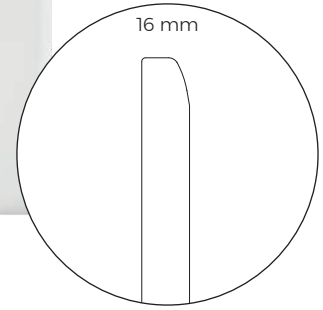

TORNI

Saatavana:
Himmeä
Puolikiiltävä
Kiiltävä
Loistava
Decor-kuosi

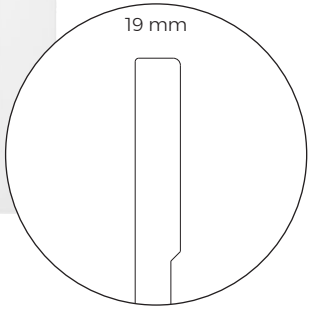

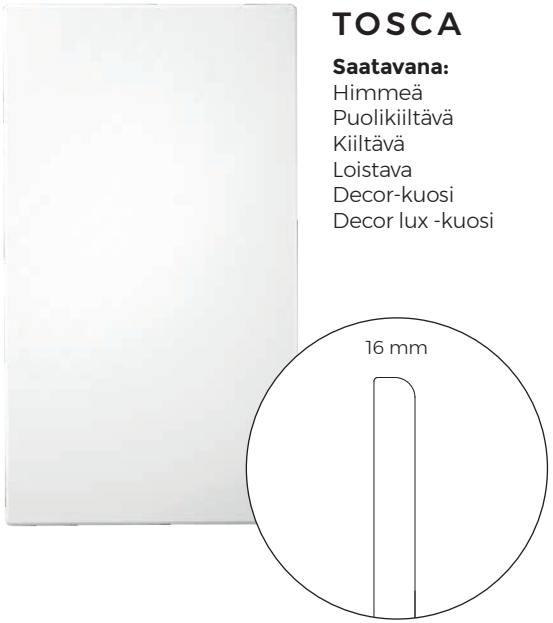

TOSCA

Saatavana:
Himmeä
Puolikiiltävä
Kiiltävä
Loistava
Decor-kuosi
Decor lux -kuosi

VIVO

Saatavana:
Himmeä
Puolikiiltävä
Kiiltävä
Loistava
Decor-kuosi
Decor lux -kuosi

KALUSTEOVIEN LASIVAIHTOEHDOT

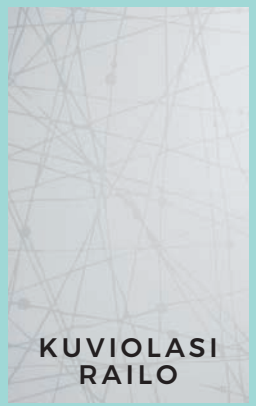

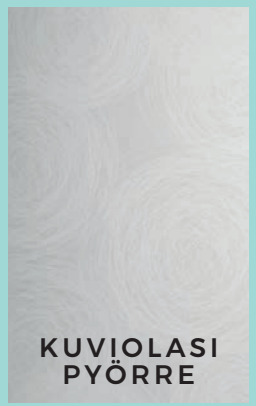

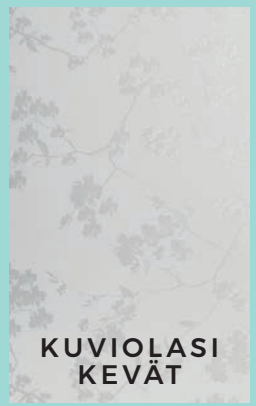

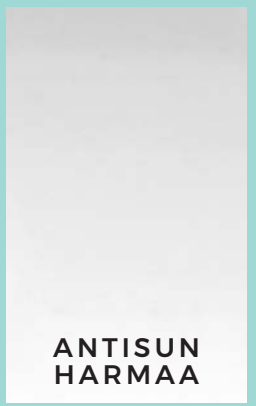

LEVYOVET

MERMEL JA MELINA MEL

MerMel-ovi ja Melina Mel ovat saatavilla oven kuosin mukaisella reunanauhalla sekä alumiininauhalla. Syysuunta pystyyn, haluttaessa myös vaakaan. Ovivahvuus 16 mm.

Saatavana:
Puhdas valkoinen
Kiiltävä valkoinen
Tumman harmaa
Ajopuu
Luonnonvalkoinen puu
Vaalea akaasia
Saarni
Betoni
Kuura
Musta
Vahattu puu

FELIX JA FELICE

Saatavilla oven kuosin mukaisella reunanauhalla sekä alumiininauhalla. Syysuunta vaakaan, haluttaessa myös pystyyn. Ovivahvuus 18 mm. Felice-ovet ovat kuten Felix, mutta ilman päätyvedintä.

Saatavana:
Antrasiitti
Creme

ALICE JA ALEX

Ovi, jossa reunanauhat oven sävyiset. Syysuunta vaakaan, haluttaessa myös pystyyn. Ovivahvuus 18 mm. Alice-ovet ovat kuten Alex, mutta ilman päätyvedintä.

Saatavana:
Tummanruskea tammi
Cappuccino

MARI JA MAX

Saatavana oven kuosin mukaisella reunanauhalla. Syysuunta pystyyn, haluttaessa myös vaakaan. Ovivahvuus 18 mm. Mari- ovet ovat kuten Max, mutta ilman päätyvedintä.

Saatavana:
Tammi

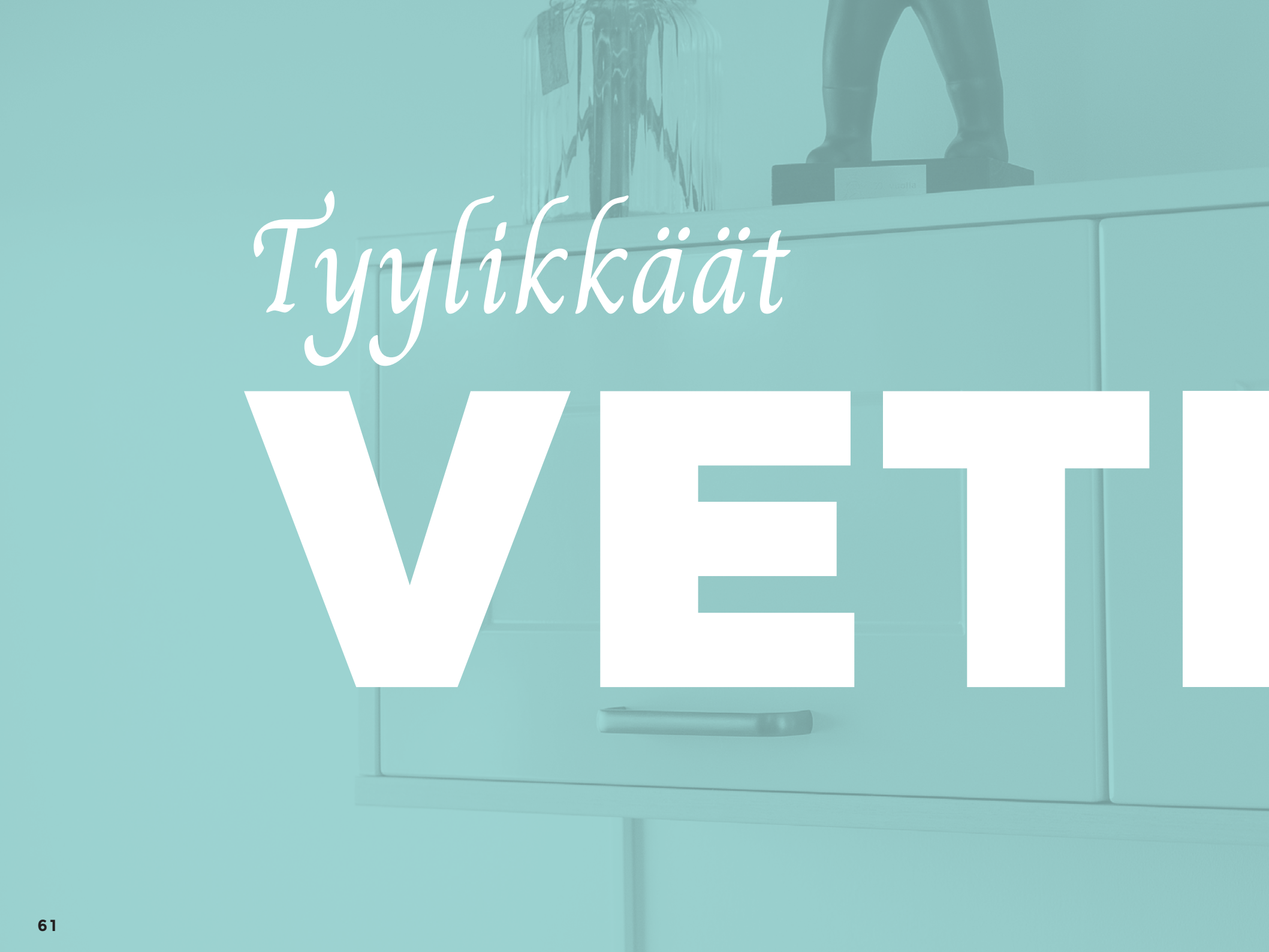

Tyylikkäät VETI

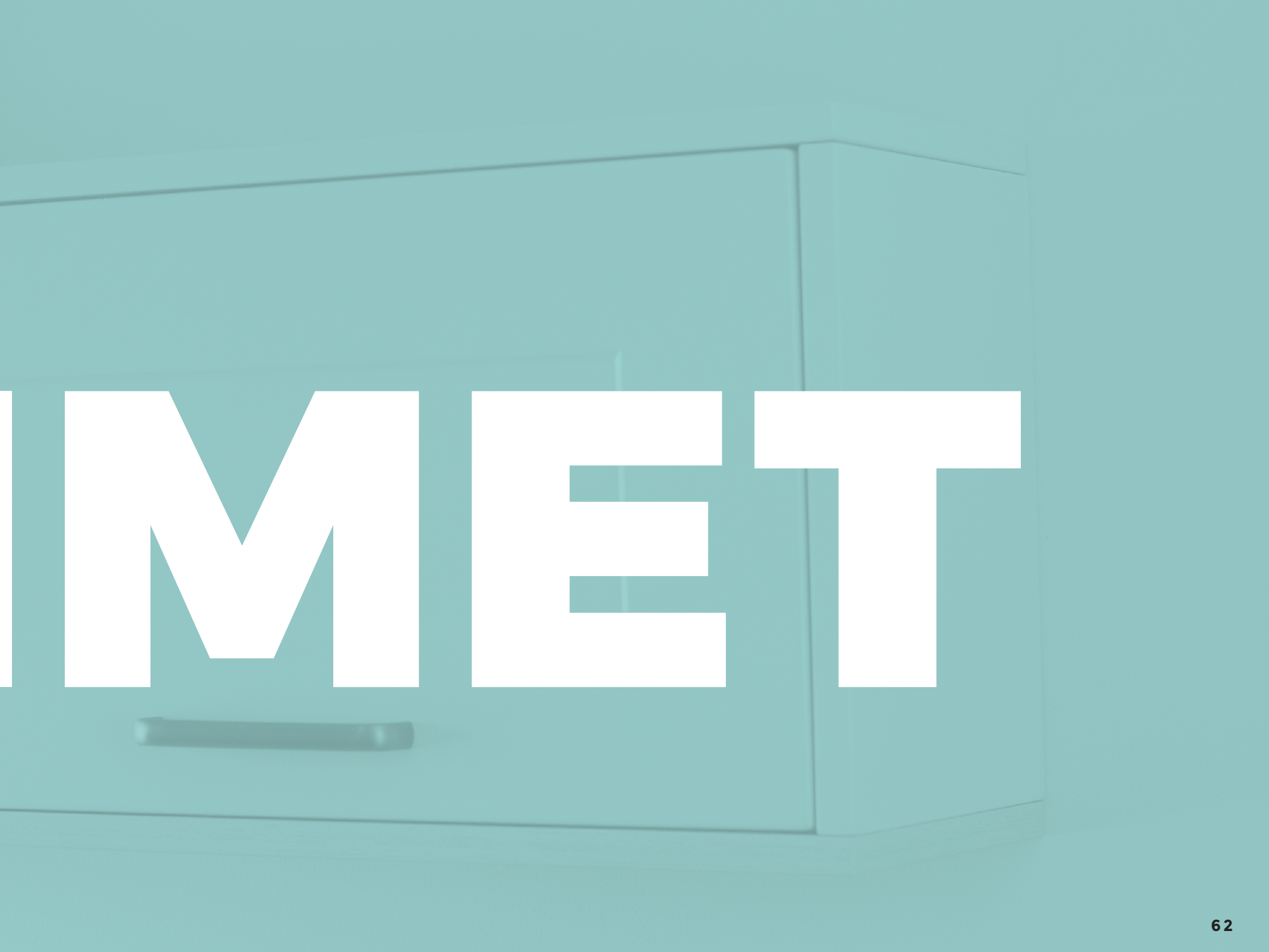
MET

022421
Tumma tina
Halkaisija 35 mm

022422
Pronssi
Halkaisija 35 mm

913382
Antiikki messinki
Pituus 93 mm
Reikäväli 64 mm

022406
Tumma tina
Pituus 135 mm
Reikäväli 96 mm

026351
Ruskea kromi
Pituus 154 mm
Reikäväli 128 mm

022417
Pronssi
Pituus 145 mm
Reikäväli 128 mm

913381
Patinoitu
Pituus 155 mm
Reikäväli 128 mm

022407
Pronssi
Pituus 135 mm
Reikäväli 96 mm

022416
Tumma tina
Pituus 145 mm
Reikäväli 128 mm

022543
Mattaniklattu
Pituus 140 mm
Reikäväli 128 mm
0115203
Mattanikkeli
Pituus 125 mm
Reikäväli 96 mm
022533
Mattaniklattu
Pituus 107 mm
Reikäväli 96 mm
022513
Mattaniklattu
Pituus 160 mm
Reikäväli 128 mm
0115195
Mattanikkeli
Pituus 138 mm
Reikäväli 128 mm
810100
Kiillotettu satiininikkeli
Pituus 175 mm
Reikäväli 160 mm
026763
Pituus 184 mm
Reikäväli 160 mm
026766
Pituus 344 mm
Reikäväli 320 mm
9065635
Ruostumaton teräspinta
Pituus 144 mm
Reikäväli 128 mm

811301
Kiillotettu nikkeli
Pituus 140 mm
Reikäväli 128 mm

811303
Kiillotettu nikkeli
Pituus 332 mm
Reikäväli 320 mm

016373
Kromi
Pituus 117 mm
Reikäväli 96 mm

016375
Kromi
Pituus 152 mm
Reikäväli 128 mm

016377
Mattakromi
Pituus 152 mm
Reikäväli 128 mm

026628
Musta
Pituus 135 mm
Reikäväli 96 mm

026630
Musta
Pituus 235 mm
Reikäväli 195 mm

026636
Musta
Pituus 535 mm
Reikäväli 495 mm

026627
Valkoinen
Pituus 135 mm
Reikäväli 96 mm

026629
Valkoinen
Pituus 235 mm
Reikäväli 195 mm

026635
Valkoinen
Pituus 535 mm
Reikäväli 495 mm

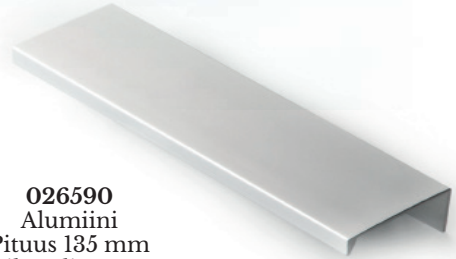

026590
Alumiini
Pituus 135 mm
Reikäväli 96 mm

026591
Alumiini
Pituus 235 mm
Reikäväli 195 mm

026594
Alumiini
Pituus 535 mm
Reikäväli 495 mm

9113483
Harjattu teräsjäljitelmä
Pituus 140 mm
Reikäväli 128 mm

9112594
Antiikki hopeajäljitelmä
Pituus 140 mm
Reikäväli 128 mm

025581
Kiiltävä kromi
Halkaisija 32 mm

809000
Antiikki musta
Pituus 41 mm

895100
Mattanikkeli
Pituus 128 mm
Reikäväli 96 mm

9112654
Antiikki hopeajäljitelmä
Halkaisija 33 mm

9112599
Mattanikkeli
Halkaisija 35 mm

01230803
Kromattu
Pituus 110 mm
Reikäväli 96 mm

811373
Kromattu
Pituus 328 mm
Reikäväli 320 mm

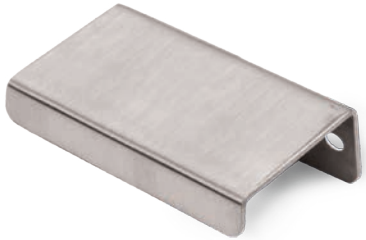

915000R
Harjattu ruostumaton teräs
Pituus 60 mm
Reikäväli 50 mm

100063
Kiiltävä kromi
Pituus 93 mm
Reikäväli 64 mm

811371
Kromattu
Pituus 170 mm
Reikäväli 160 mm

1103361
Sinkkiseos
Pituus 298 mm
Reikäväli 288 mm

1103331
Sinkkiseos
Pituus 202 mm
Reikäväli 192 mm

026219
Pituus 328 mm
Reikäväli 320 mm

811460
Pituus 168 mm
Reikäväli 160 mm

026207
Pituus 168 mm
Reikäväli 160 mm

026218
Pituus 328 mm
Reikäväli 320 mm

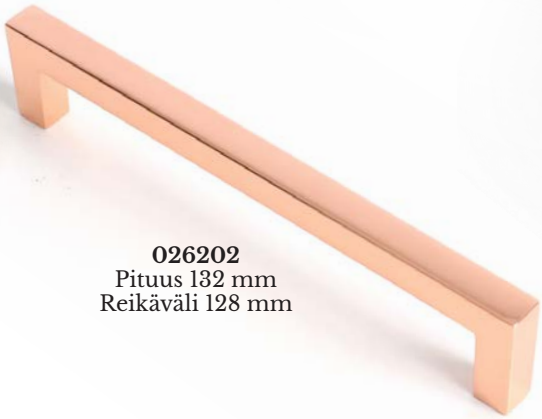

026202
Pituus 132 mm
Reikäväli 128 mm

026203
Pituus 168 mm
Reikäväli 160 mm

46927
Rustiikki tina
Pituus 122 mm
Reikäväli 96 mm

9070995
Ruostumaton teräspinta
Pituus 300 mm
Reikäväli 288 mm

9105735
Ruostumaton teräs/kromi jäljitelmä
Pituus 204 mm
Reikäväli 192 mm

9070973
Ruostumaton teräspinta
Pituus 140 mm
Reikäväli 128 mm

0115169
Ruostumaton teräspinta
Pituus 135 mm
Reikäväli 128 mm

899904
Kiillotettu satiini rosteri/satiini nikkeli
Pituus 362 mm
Reikäväli 320 mm

899902
Kiillotettu satiini rosteri/satiini nikkeli
Pituus 205 mm
Reikäväli 160 mm

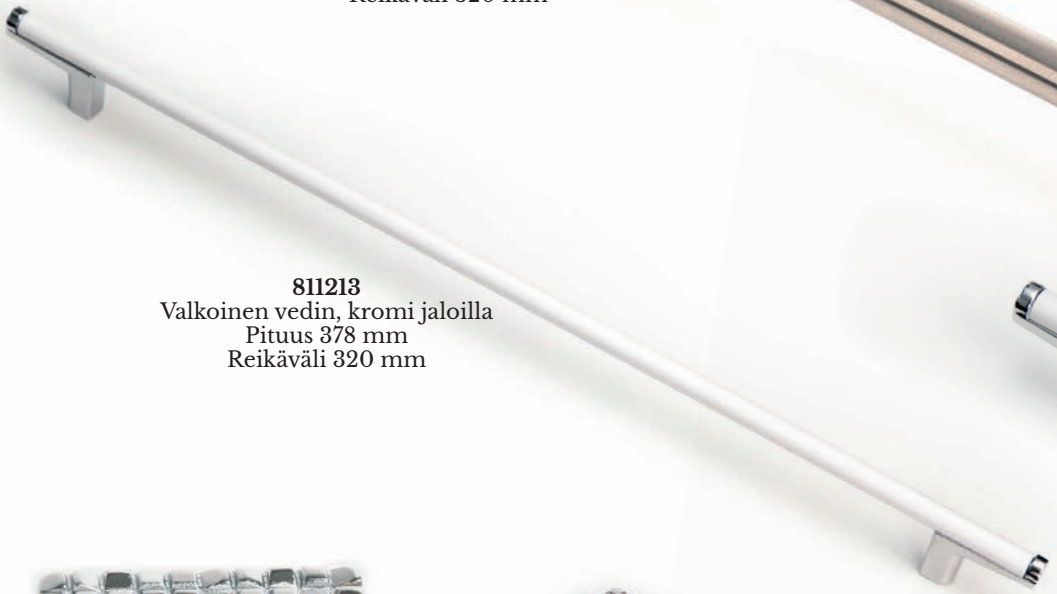

811213
Valkoinen vedin, kromi jaloilla
Pituus 378 mm
Reikäväli 320 mm

811211
Valkoinen vedin, kromi jaloilla
Pituus 186 mm
Reikäväli 128 mm

810360
Kiillotettu kromi
Pituus 50 mm
Reikäväli 32 mm

810370
Kiillotettu kromi
Pituus 153 mm
Reikäväli 128 mm

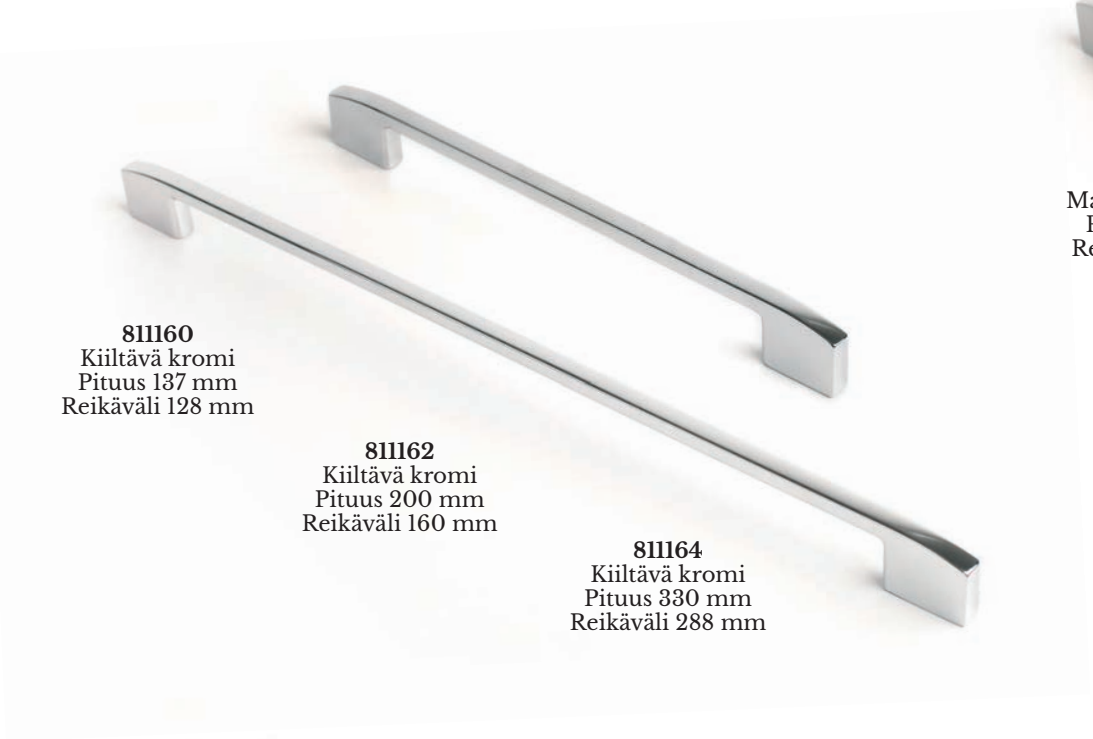

811160
Kiiltävä kromi
Pituus 137 mm
Reikäväli 128 mm

811162
Kiiltävä kromi
Pituus 200 mm
Reikäväli 160 mm

811164
Kiiltävä kromi
Pituus 330 mm
Reikäväli 288 mm

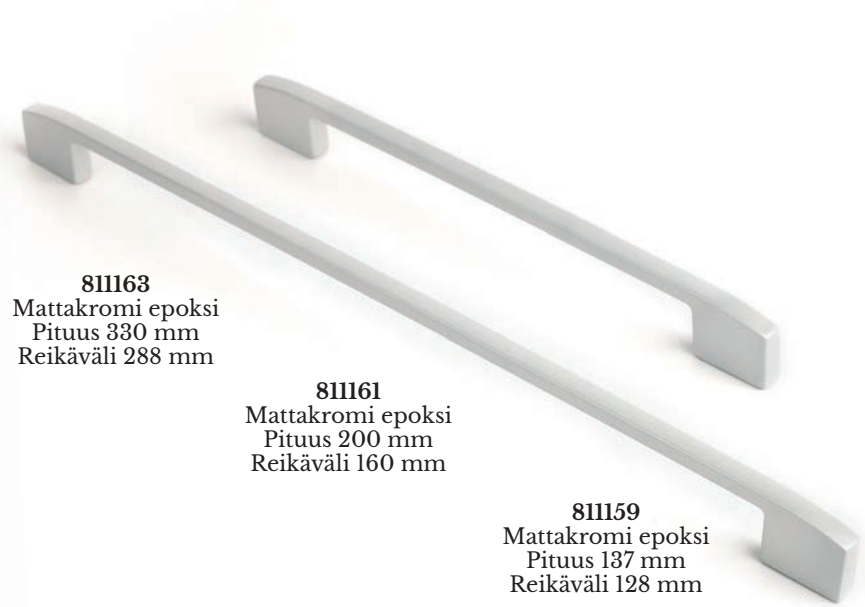

811163
Mattakromi epoksi
Pituus 330 mm
Reikäväli 288 mm

811161
Mattakromi epoksi
Pituus 200 mm
Reikäväli 160 mm

811159
Mattakromi epoksi
Pituus 137 mm
Reikäväli 128 mm

899102
Kiiltävä kromi
Pituus 180 mm
Reikäväli 160 mm

899101
Mattakromi epoksi
Pituus 180 mm
Reikäväli 160 mm

1111012
Alumiini
Pituus 204 mm
Reikäväli 192 mm

1111021
Alumiini
Pituus 304 mm
Reikäväli 292 mm

1107708
Harjattu kiiltävä sinkkiseos
Pituus 264 mm
Reikäväli 256 mm

1111011
Alumiini
Pituus 140 mm
Reikäväli 128 mm

1107701
Harjattu kiiltävä sinkkiseos
Pituus 136 mm
Reikäväli 128 mm

1107705
Harjattu kiiltävä sinkkiseos
Pituus 200 mm
Reikäväli 192 mm

Välitilat ja TASOT

MONIPUOLISET
materiaalivaihtoehdot

Laminaattitasot
- Kestävä ja huoltovapaa.
- Valikoimasta löytyy aikaa kestävät ja trendikkäät sävyt sekä kuviomaailma.
- Useita vahvuuksia viimeistelemään tyylisi.
- Luonnollinen ja lämmin tunnelma tilaan.

Graniittitasot
- Kaunis ja kestävyydeltään melkein ikuinen luonnonkivitaso, joka nostaa kodin arvoa.
- Luonnollinen ja aina ainutlaatuinen kuvio ja väri.

Kvartsitasot ja -välitilat
- Kvartsi on erittäin kova materiaali, joka kestää hyvin kulutusta.
- Monipuolinen kuviomaailma.
- Huoltovapaa ja hygieeninen.

Välitilalasit
- Printtilaseilla upea syvyysvaikutelma.
- Persoonallinen valinta.
- Lasi on helppo pitää puhtaana.

Välitilalaminaatit
- Tämän päivän suosikki.
- Voit valita saman kuosin kuin laminaattitasoissa.

Kaikki taso- ja välitilavärit löydät liitteen värikartasta ja nettisivuilta.

Käytännölliset

KODIN VARUST

TEET

Voit kääntää hyllyn kokonaan ulos kaapista.
Koko kaappitila hyötykäytössä.

ARKEA
helpottavat mekanismit

Laadukkailla ja tarpeesi mukaisilla ratkaisuilla varmistat kalusteiden toiminnallisuuden ja pitkän käyttöiän.

Helppokäyttöisessä kulmamekanismissa ovet avautuvat kaapin sisään, joten ovet eivät ole tiellä kun käytät kaappia. Voit muuttaa ylähyllyn korkeutta helposti.

XXL-sokkelilaatikko uunin alla tuo lisää kaivattua säilytystilaa.

Laatikoston jakajat

Cooking Agentin avulla ahtaammatkin kaappitilat saadaan hyötykäyttöön. Leveys 300 mm.

Yhdellä aukaisulla näet koko kaapin sisällön. Antislip -hyllyjen korkeus on säädettävä ja kisko on hidastimilla varustettu.
Leveys 300 mm ja 400 mm.

Hettichin Atira-laatikkoon sopivaa leikkuulautaa voi käyttää myös aamiaiskaapin aputasona, ja se sopii myös aputarjottimeksi.

Yhtenäinen, tyylikäs ulkonäkö sisälaatikoilla. Oven taakse, laatikostoon tai komeroon. Näppärällä lisäklipsillä sisälaatikko yhdellä aukaisulla esiin.

Helppokäyttöisellä mekanismilla saat silityslaudan nopeasti esiin ja piiloon.

Ratkaisu jokaiseen kotiin, perinteinen tai ulosvedettävä säilytysjärjestelmä. Lukittava kemikaalikaappi tuo turvaa säilyttämiseen.

Kapeaan tilaan, kaikki yhdellä aukaisulla esille, kun molemmat ovet aukeavat yhtä aikaa. Voit käyttää monipuolisesti komeroissa tai pöytä- ja seinäkaapeissa. Vaihtoehto sekä liukuovelle että tavalliselle saranaovelle.

Säilytä suurikin määrä jalkineita tai jotain muuta järjestyksessä. Näppärästi ulosvedettävä.

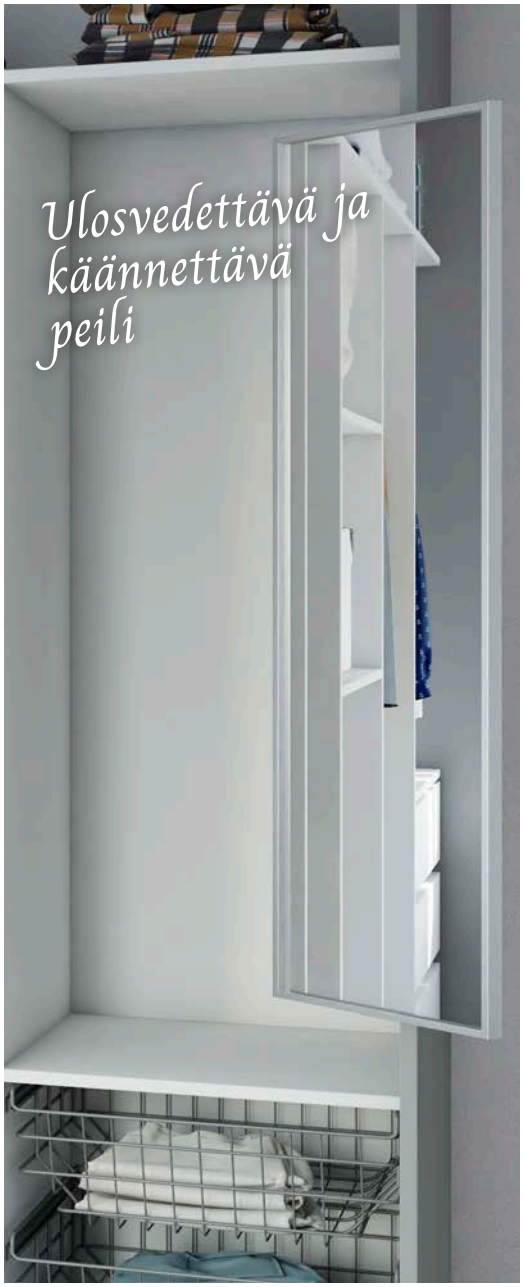

Pieneenkin tilaan sopiva peili, jos haluat toteuttaa säilytysjärjestelmän ovet ilman peiliä tai tarvitset monipuolisemman peiliratkaisun yhdessä liukuovien kanssa.

YHTEISTYÖKUMPPANIT

Cosentino Group
on globaali, espanjalainen perheyritys, joka valmistaa ja toimittaa kodin innovatiivisia pintoja. Tuotemerkit Silestone, Dekton ja Sensa.

AEG
on saksalainen kodinkonevalmistaja, joka on tunnettu upeasta muotoilusta ja edistyksellisestä helppokäyttöisyydestä.

Eletrolux
on maailmanlaajuinen kodinkonemerkki, jolla on laaja mallisto laitteita koteihin ja ammattilaiskäyttöön. Koneet ovat moderneja, yksilöllisiä ja korkealuokkaisia.

GRAM
tunnetaan kodinkoneista, jotka helpottavat kuluttajien arkea ja luovat positiivisia elämyksiä keittiössä. Koneet ovat ympäristöä säästäviä ja ajatonta pohjoismaista designia.

Dreamled Oy
on keittiövalaistuksen edelläkävijä, joka panostaa korkeaan värintoistoon, valaistuksen tasaisuuteen ja teknologian laadukkuuteen.

Ylämaan Graniitti
on 100 % kotimainen yritys, joka valmistaa korkealaatuisia sisustuskivituotteita graniitista ja kvartsikomposiitista.

Hettich
on yksi maailman suurimmista ja menestyneimmistä kalustehelojen valmistajista. Yhteistyötä tehdään kodin toiminnallisuuden sekä erilaisten mekanismien ja kalustehelojen kanssa.

SAVO
on suomalainen perheyritys, joka tuottaa, kehittää ja markkinoi liesituulettimia, joissa on otettu huomioon turvallisuus, ergonomia, muotoilu ja käyttömukavuus.

DB Schenker
on Suomen johtavia kuljetus- ja logistiikkapalveluiden tarjoajia.

Stala Oy
on suomalainen, kansainvälisesti toimiva perheyritys, jolla on juuret syvällä suomalaisen työn, toimivan designin, kestävien materiaalinen ja tinkimättömän laadun arvostamisessa.

VALMISTETTU SUOMESSA

mellano

ja onnistut

Markus Airas
Keittiösaneeraus Ky
Hansakallionkuja 10
02780 Espoo
puh. 050 555 7500
www.keittiosaneeraus.fi
markus.airas@keittiosaneeraus.fi

KIVISTÖNTIE 36
73100 LAPINLAHTI
020 770 7700
WWW.MELLANO.FI